DR-6(+)E

RING MAIN UNIT EXTENSIBLE

Ring Main Unit Extensible isolé au gaz SF_6

LE CONCEPT D'EXTENSION:

L'extension du tableau DR-6 est assurée par des connecteurs latéraux directement connectés au jeu de barres. Le tableau peut être étendu avec un tableau extensible permettant ainsi une grande modularité avec des «blocs de construction». La combinaison de cellules est infinie. **Cette extension latérale est brevetée.**

L'extension ne nécessite pas d'outillage particulier ni de conditions spéciales sur le site.

La traversée d'extension a été coulée directement sur une tôle en acier inoxydable et soudée sur la face latérale, pour éviter ainsi tout risque de fuite causée par un assemblage mécanique.

Connecteurs d'extension

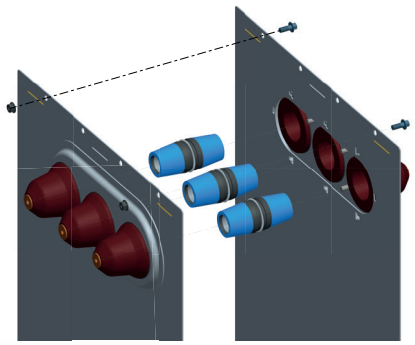

Bouchons et tôle de protection

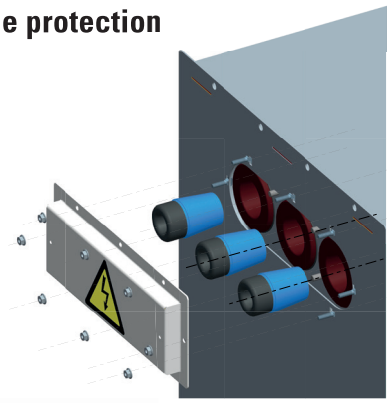

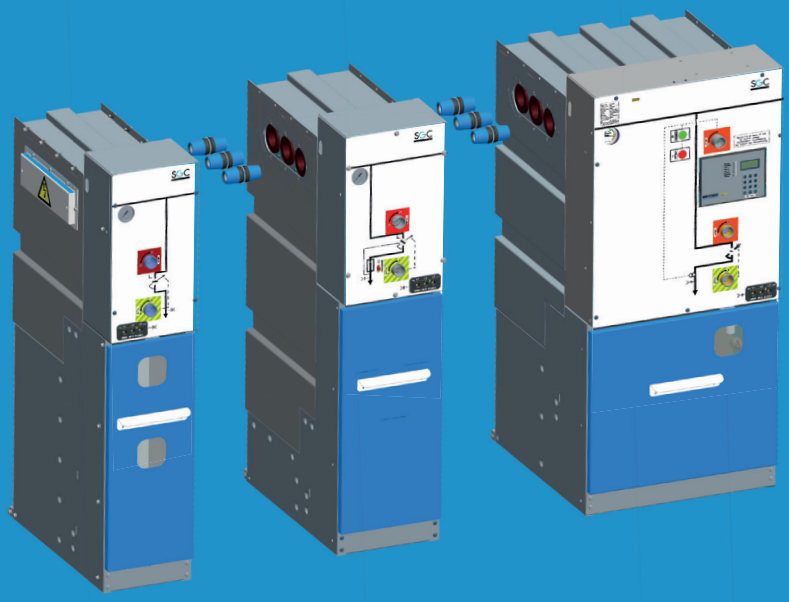

BUILT TO LAST! SGC

SGC

SwitchGear Company

THE SPECIALIST IN MEDIUM VOLTAGE SWITCHGEAR

www.switchgearcompany.eu - info@switchgearcompany.eu

DR-6(+)E - RMU extensible de type DR-6

Les connecteurs d'extension répondent aux normes techniques les plus sévères. La conception du connecteur avec un simple conducteur de cuivre limite l'accroissement de température. Le connecteur est conçu de manière telle que de faibles variations entre les cellules adjacentes sont compensées par une connexion en forme de tulipe. Un niveau d'isolation élevé est assuré pour le connecteur en silicone et le bouchon. Les bouchons sont parfaitement isolés diélectriquement à l'aide d'un recouvrement semi-conducteur pour la mise à la terre externe.

L'extension est disponible sur notre gamme DR-6 de tension assignée 24 kV et pour un courant de 630 A. Le tableau extensible est disponible pour 1 à 4 fonctions. Les unités fonctionnelles peuvent être connectées entre elles des deux côtés de la cellule, sans manipulation de gaz. Une unité d'extension peut être rapidement ajoutée.

L'espace nécessaire pour l'ajoute d'une extension est de seulement 200 mm majoré de la largeur de l'unité fonctionnelle.

« Un concept modulaire combinant toutes les fonctions moyenne tension ... »

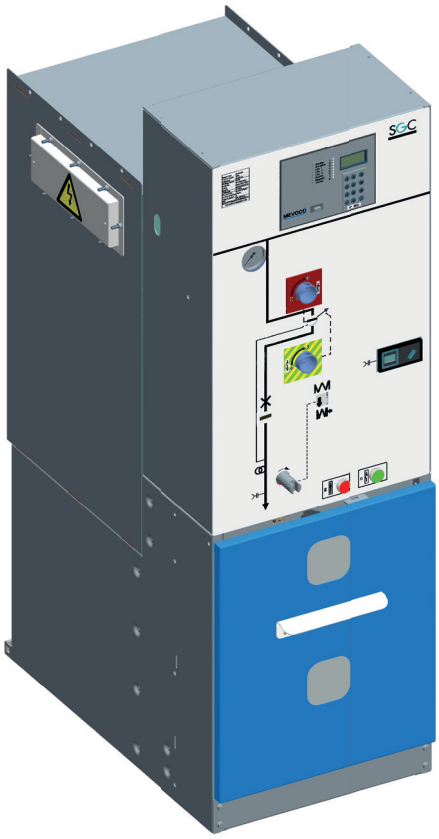

DR-6(+)E D avec extension.

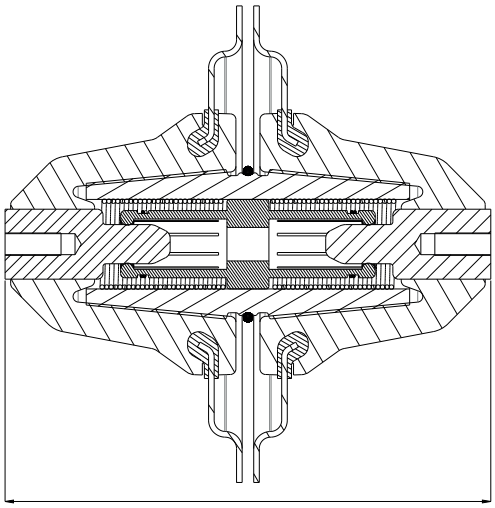

Vue en coupe d'un connecteur d'extension.

SGC nv
Moorstraat 24 - 9850 Landegem
Belgium
✆ +32 (0)9/321.91.12
www.switchgearcompany.eu
info@switchgearcompany.eu

SGC - SwitchGear Company nv.

Tableaux moyenne tension, construit pour durer.

Depuis plus de 35 ans, SGC -SwitchGear Company a alimenté le marché de produits fiables dans le domaine de la distribution d'électricité. L'innovation et la protection de l'environnement sont les moteurs de la réflexion de SGC-SwitchGear Company. Lors du développement de nos produits, nous tenons à réduire le nombre de composants qui les composent tout en veillant à leur donner une durée de vie exceptionnelle. SGC- SwitchGear Company est synonyme de qualité exceptionnelle et de service personnalisé. Vos spécifications et vos délais sont notre souci principal. Une unité de production exclusive avec des lignes de fabrication très automatisée nous permettent de développer des systèmes et des composants «dernier cri». Cela nous octroie aussi la possibilité de développer d'autres produits tels que les tableaux DF-2, DR-6/DT-6, DF-3, DI-2, SI-2 et DW-2 aux critères qualitatifs les plus élevés. Lorsqu'il s'agit de délai de livraison, de prix et de qualité des produits, sachez que SGC-SwitchGear Company tient ses promesses.

DW655222